ՀԱՆԳՈՒՅՑ-1: Մ 1 : 20

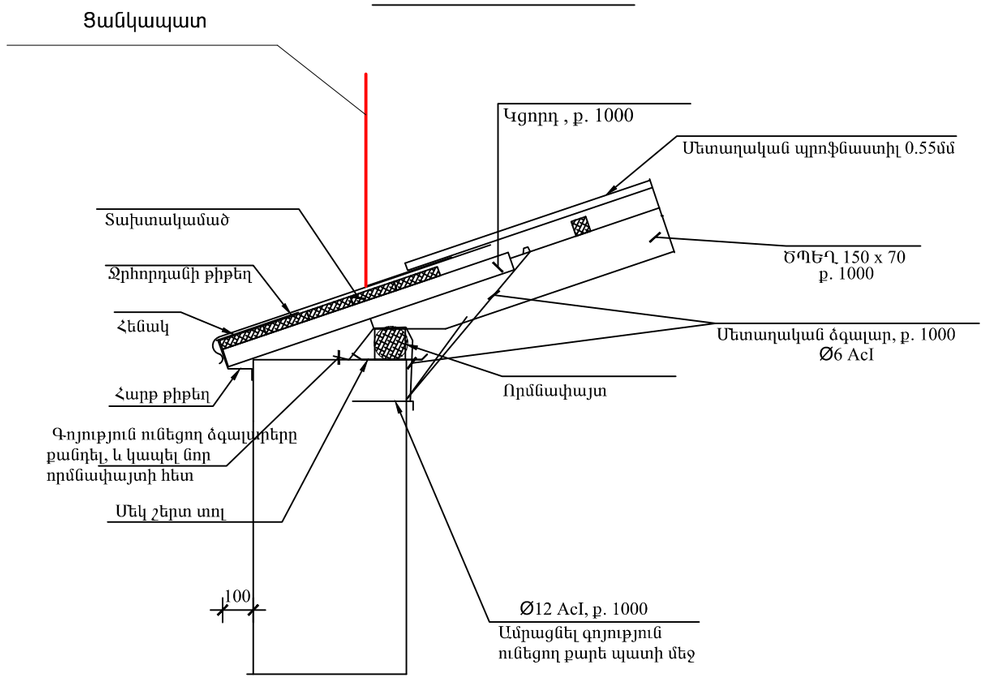

ՀԱՆԳՈՒՅՑ-2: Մ 1 : 20

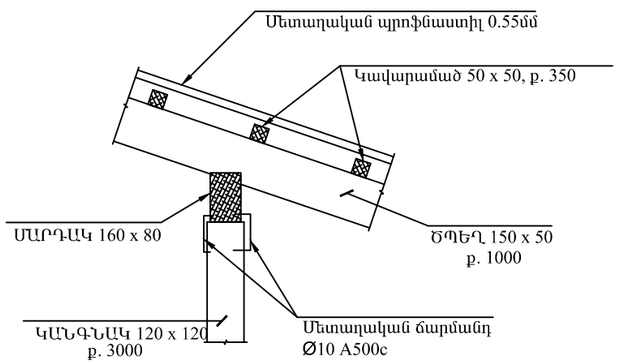

ՀԱՆԳՈՒՅՑ-5: Մ 1 : 20

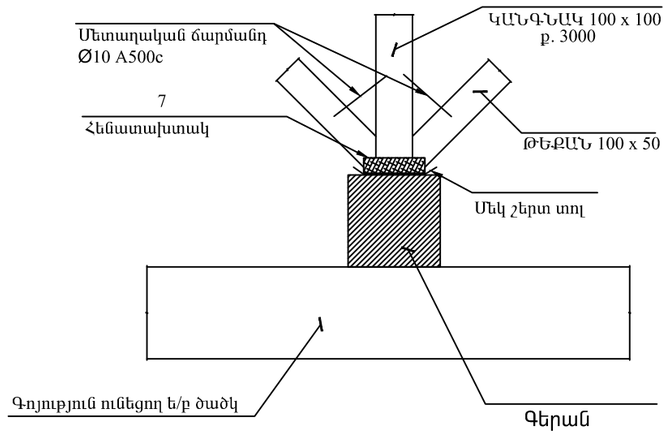

ԸՍՏ Ա-Ա

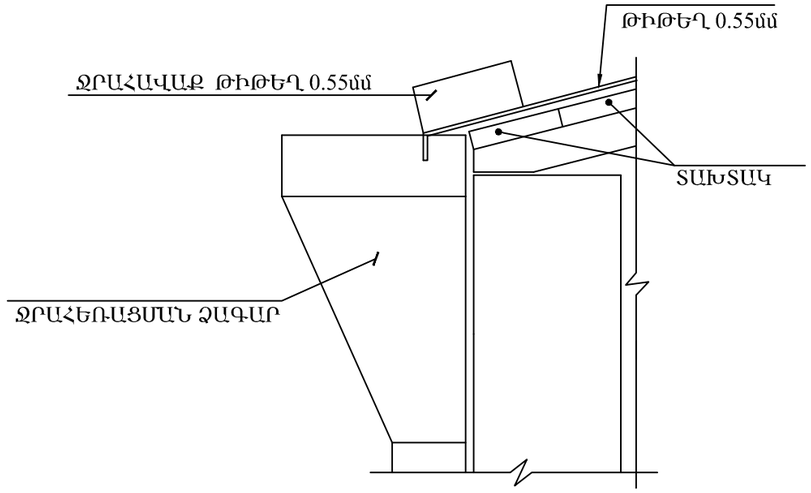

ՋՐԱՀԵՌԱՑՄԱՆ ՁԱԳԱՐ

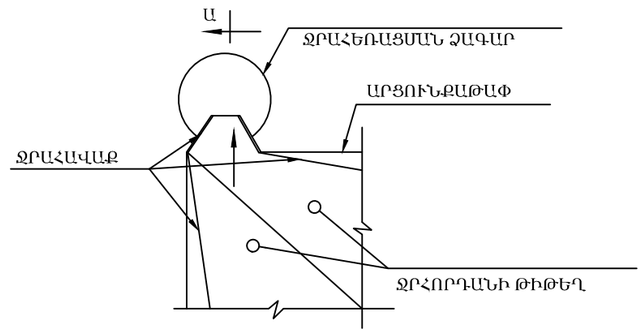

ԾԱՆՈԹՈՒԹՅՈՒՆ

1. Բոլոր չափերը տրված են ՄՄ-ով:
2. Հեղյուսների միացումներում տափողակների և հակամանեկների տեղադրումը պարտադիր է :
3. Փայտանյութերը պատել հականեխիչ և հակահրդեհային լուծույթներով:
4. Փայտանյութերը էլեմենտների չափերը ընտրել ,համապասախանեցնելով գոյ.ունեցող փայտե էլեմենտների հետ կամ ըստ նախագծի:
5. Տանիքի մետաղական ծածկը ապամոնտաժելուց հետո , ըստ անհրաժեշության կատարել տարրեր չափերի եվ քանակի փոփոխում , համաձայնեցնելով նախագծող կազմակերպության հետ:

Megamek	Երևան քաղաքի Շենգավիթ վարչական շրջանի Տարոնցի փող. հ.1 բազմաբնակարան շենքի տանիքի հիմնանորոգում			ՊԱՅՄԱՆԱԳԻՐ 2016-1	
			ճարտարապետաշինարարական մաս	ՓՈՒԼ	ԹԵՐԹ	ԹԵՐԹԵՐ
ՆԱԽԱԳԾԵՑ	Ա. ԴԱՎԹՅԱՆ			ԱՆ	ճՇ-7	7
			ՏԱՆԻՔԻ ՀԱՆԳՈՒՅՑՆԵՐ Մ1:20	«ՄԵԳԱՄԵՏՐ» ՍՊԸ	